記号	来歴	年・月・日	記入

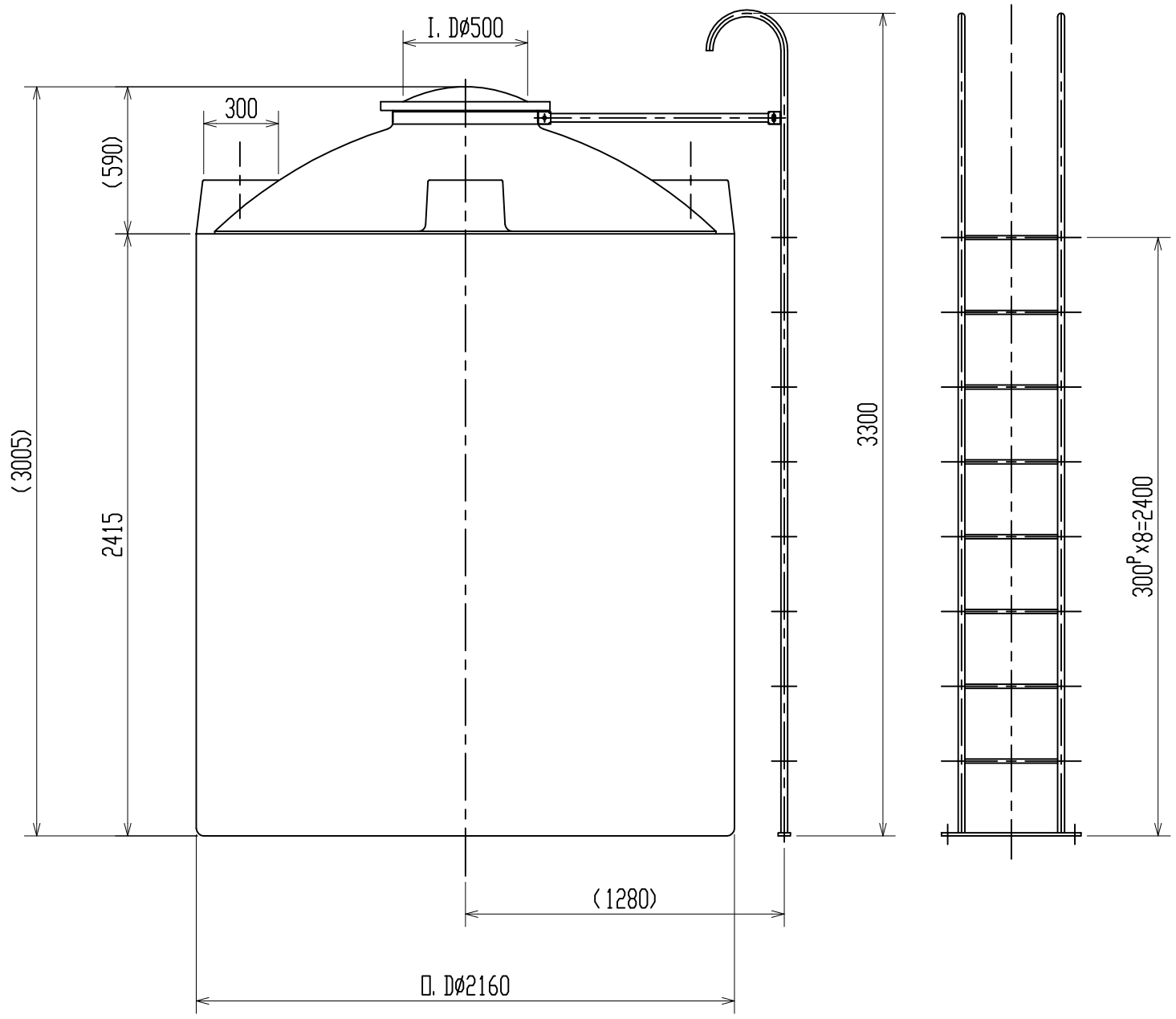

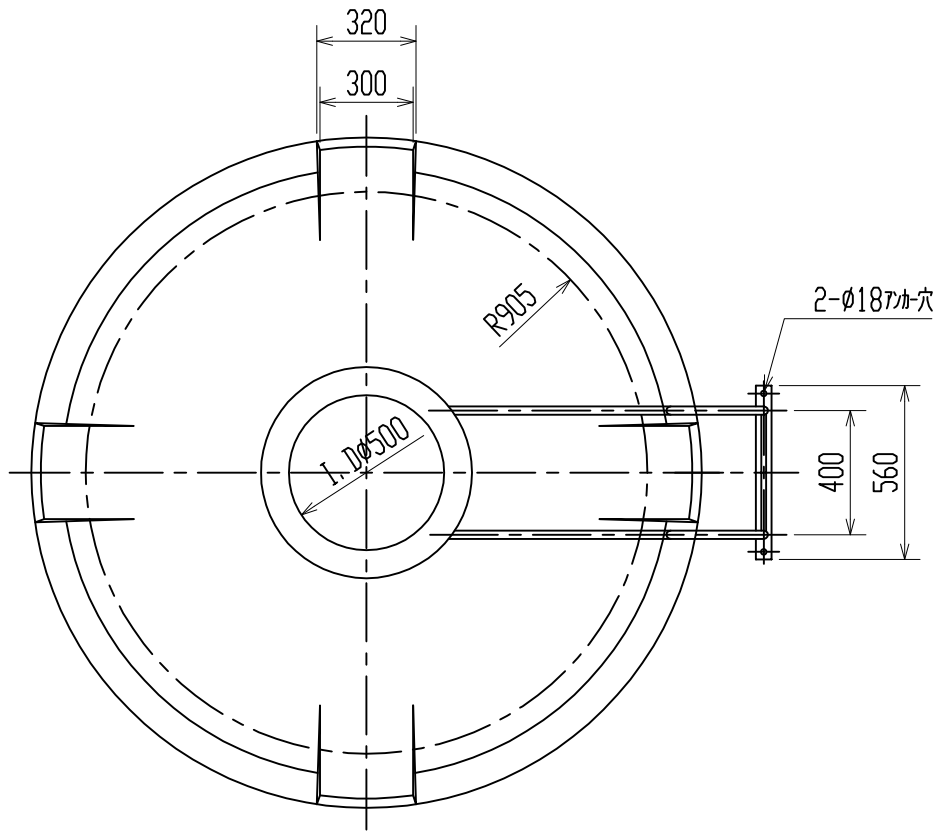

納入先					
設計	製図	検図	承認	名称	UL-8000 製品図
年月日		尺度	1/25		
北海道スイコー株式会社				図番	△